Onzichtbare tabletdrager MN114

Technische Fiche

DU PONT
HANDEL EN MAATWERK

Reggimensola registrabili tipo MN113
Adjustable shelf support type MN113

CATAS

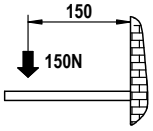

PER UNA REGGIMENSOLA
LOADING CAPACITY FOR PIECE

CARATTERISTICHE FONDAMENTALI:
DOPPIA REGOLAZIONE
"A" ORIZZONTALE E VERTICALE.
"B" INCLINAZIONE.
"C" POSSIBILITA' DI AVVITARE UN GRANO NELLA GOLA PER EVITARE LO SFILAMENTO DELLA MENSOLA.
SI CONSIGLIA DI FARE LE REGOLAZIONI APPOGGIANDO LA MENSOLA SUI REGGIMENSOLA, E UNA VOLTA ESEGUITE LE REGOLAZIONI INFILARE LA MENSOLA NELLE OPPORTUNE SEDI.

GENERAL ADVANTAGES:
DOUBLE ADJUSTMENTS
"A" HORIZHONTAL ANDVERTICAL
"B" INCLINATION
"C" POSSIBLITY TO INSERT A GRAIN FOR ANTI-DROP SYSTEM.
WE SUGGEST TO ADJUST BY LOCATING THE SHELF UPON THE SUPPORTS, AND INSERT IT AFTER THE ADJUSTMENTS.

DISPONIBILI TASSELLI PER CARTONGEZZO
AVAILABLE FOR DRYWALL ANCHORS

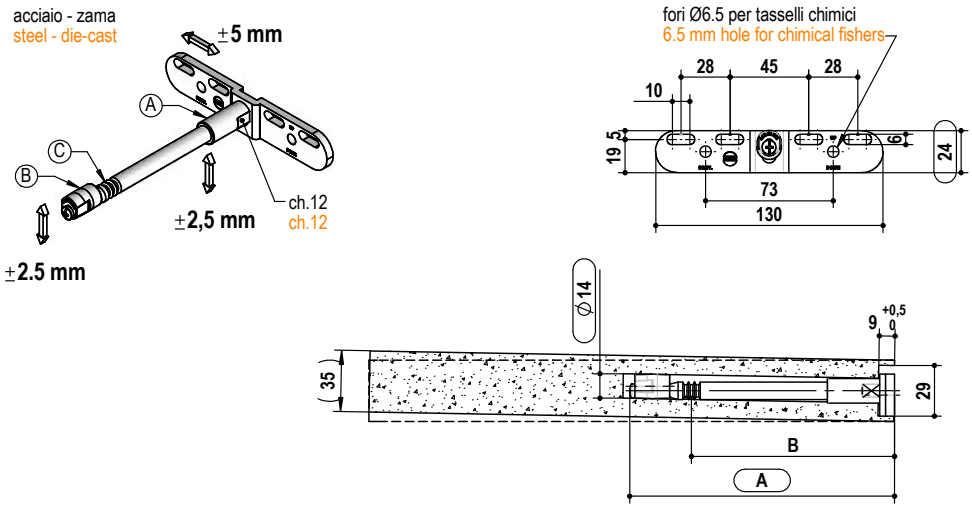

tipo type	misura measure	A	B	finitura finishing	box	kg / box
MN113.	120.	120	75	02 zincato bianco white zinc	100	16,8
	150.	150	105			18,2
	175.	175	130			19,8

es./e.g.: MN113.150.02

Reggimensola registrabili tipo MN114
Adjustable shelf support type MN114

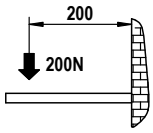

PER UNA REGGIMENSOLA
LOADING CAPACITY FOR PIECE

CARATTERISTICHE FONDAMENTALI:
DOPPIA REGOLAZIONE
"A" ORIZZONTALE E VERTICALE.
"B" INCLINAZIONE.
"C" POSSIBILITA' DI AVVITARE UN GRANO NELLA GOLA PER EVITARE LO SFILAMENTO DELLA MENSOLA.
SI CONSIGLIA DI FARE LE REGOLAZIONI APPOGGIANDO LA MENSOLA SUI REGGIMENSOLA, E UNA VOLTA ESEGUITE LE REGOLAZIONI INFILARE LA MENSOLA NELLE OPPORTUNE SEDI.

GENERAL ADVANTAGES:
DOUBLE ADJUSTMENTS
"A" HORIZHONTAL ANDVERTICAL
"B" INCLINATION
"C" POSSIBLITY TO INSERT A GRAIN FOR ANTI-DROP SYSTEM.
WE SUGGEST TO ADJUST BY LOCATING THE SHELF UPON THE SUPPORTS, AND INSERT IT AFTER THE ADJUSTMENTS.

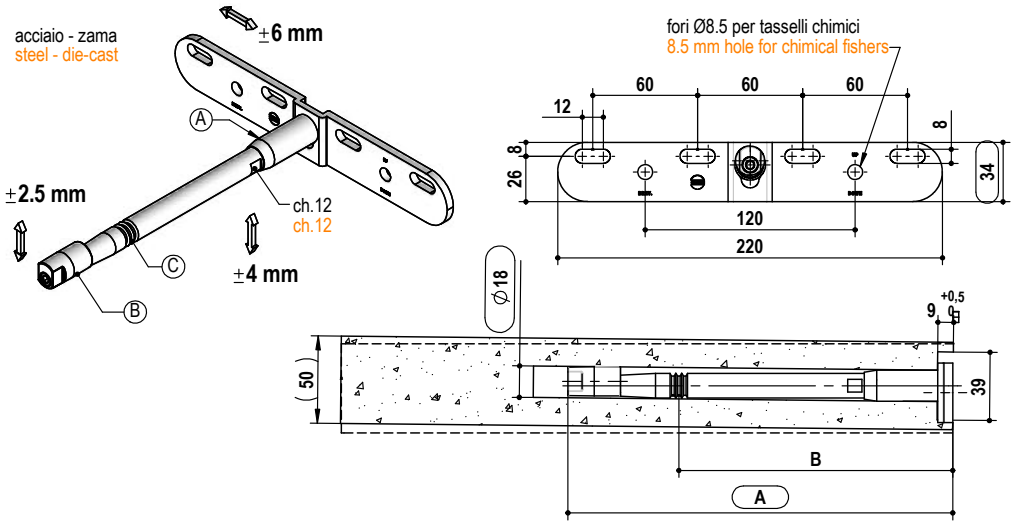

tipo type	misura measure	A	B	finitura finishing	box	kg / box
MN114.	220.	220	145	02 zincato bianco white zinc	25	26,2
	350.	350	175			32

es./e.g.: MN114.350.02